ԳԱԳԱԹԱՅԻՆ ՀԱՆԳՈՒՅՑ

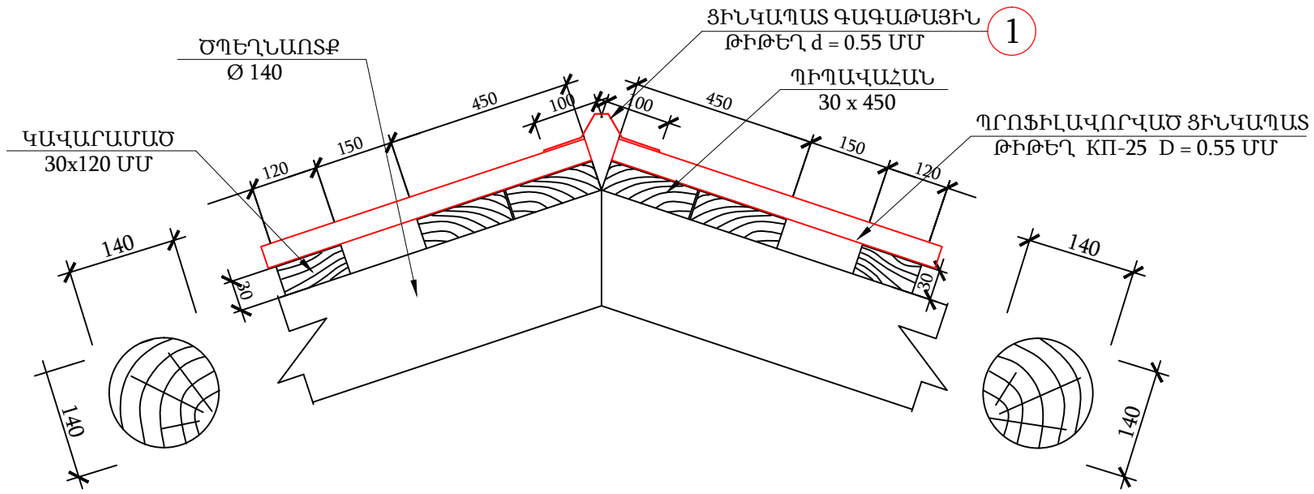

ԾՊԵՂՆԱՌՏՔԻ ԵՎ ԹԵՔԱՆԻ ՄԻԱՑՈՒՄ

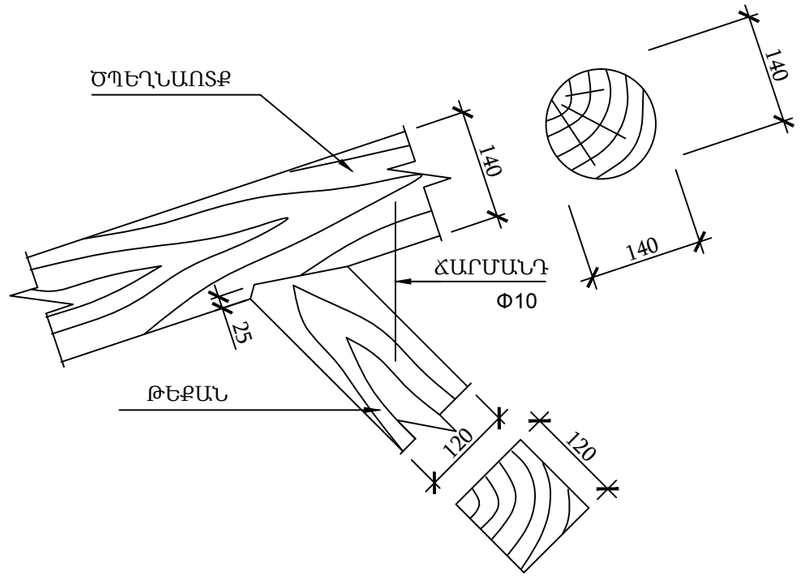

ՑԻՆԿԱՊԱՏ ԳԱԳԱԹԱՅԻՆ ԹԻԹԵՂԻ ՏԵՍՔԸ /ԾՌՎԱԾՔ/

	1
ՏԵՍՔ /ԾՌՎԱԾՔ/	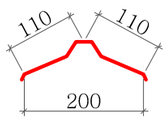
Կտրվածքի երկար. / մմ /	250
Ընդհանուր երկար. / մ /	77.6
Ընդհանուր մակերես. /ք. մ /	19.4

ԾԱՆՈԹՈՒԹՅՈՒՆ

1. ԲՈԼՈՐ ՉԱՓԵՐԸ ՏՐՎԱԾ ԵՆ ՄՄ-ՈՎ:
2. ՀԵՂՅՈՒՍԱՅԻՆ ՄԻԱՑՈՒՄՆԵՐՈՒՄ ՏԱՓՕՂԱԿՆԵՐԻ ԵՎ ՀԱԿԱՄԱՆԵԿՆԵՐԻ ՏԵՂԱԴՐՈՒՄԸ ՊԱՐՏԱԴԻՐ Է:
3. ՀԵՂՅՈՒՄՆԵՐԻ, ՄԵԽԵՐԻ ՉԱՓԸ, ՔԱՆԱԿԸ, ՏԵՂԱԴՐՄԱՆ ՍԽԵՄԱՆ ՏՐՎՈՒՄ Է ՆԱԽԱԳԾՈՂԻ ԿՈՂՄԻՑ:
4. ՓԱՅՏԱՆՅՈՒԹԸ ՊԱՏԵԼ ՀԱԿԱՆԵԽԻՉ ԵՎ ՀԱԿԱՀՐԴԵՀԱՅԻՆ ԼՈՒԾՈՒՅԹՈՎ:
5. ԳԾԱԳՐԻ ՎՐԱ ՏԱՌԵՐՈՎ ՆՇՎԱԾ ՉԱՓԵՐԸ ՏՐՎՈՒՄ ԵՆ ՆԱԽԱԳԾՈՂԻ ԿՈՂՄԻՑ :
6. ՎՐԱԴԻՐՆԵՐԸ ԻՐԱԿԱՆԱՑՆԵԼ ՓԱՅՏԻՑ ԿԱՄ ՄԵՏԱՂԻՑ:

Երևան քաղաքի Նոր Նորք վարչական շրջանի Բակունցի 2 նրբ. h.13/2 բազմաբնակարան շենքի տանիքի հիմնանորոգում				ՊԱՏՎԵՐ № «ԵՔ-ՊԸԱՇՁԲ-13/65-1»		
			Ճարտարապետաշինարարական	Փուլ	Թերթ	Թերթեր
ՏՆՕՐԵՆ	Լ. ԳՐԻԳՈՐՅԱՆ			ԱՆ	ՃՇ-7	8
ՆԱԽԱԳԾԵՑ	Դ. ՀԱԿՈԲՅԱՆ		Գագաթային հանգույց	«Թ.Ա.Հ.Գ.Գրիգ» ՍՊԸ		